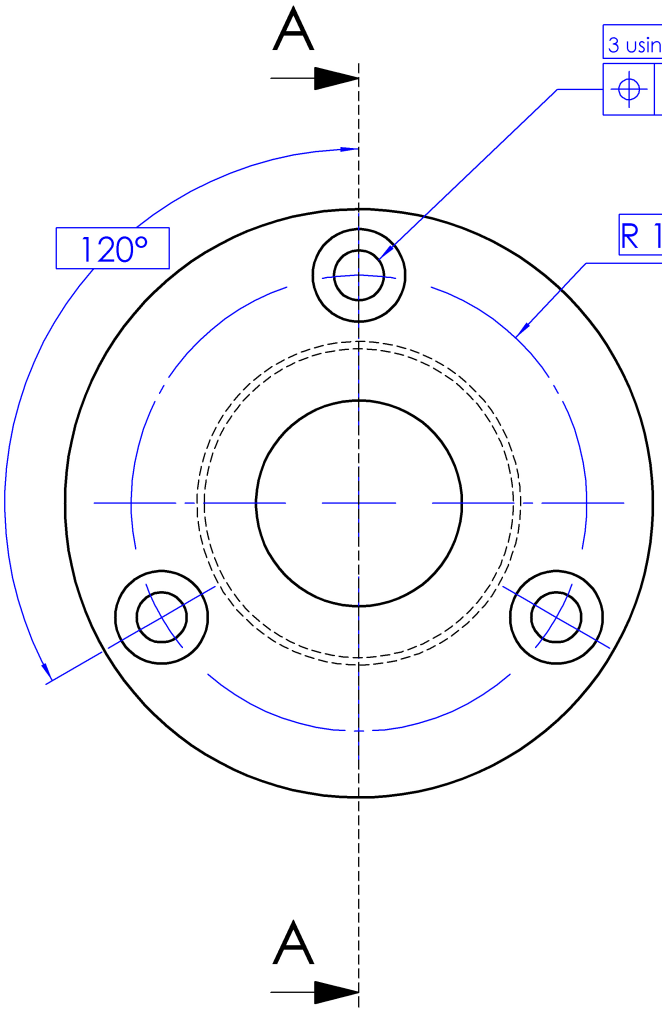

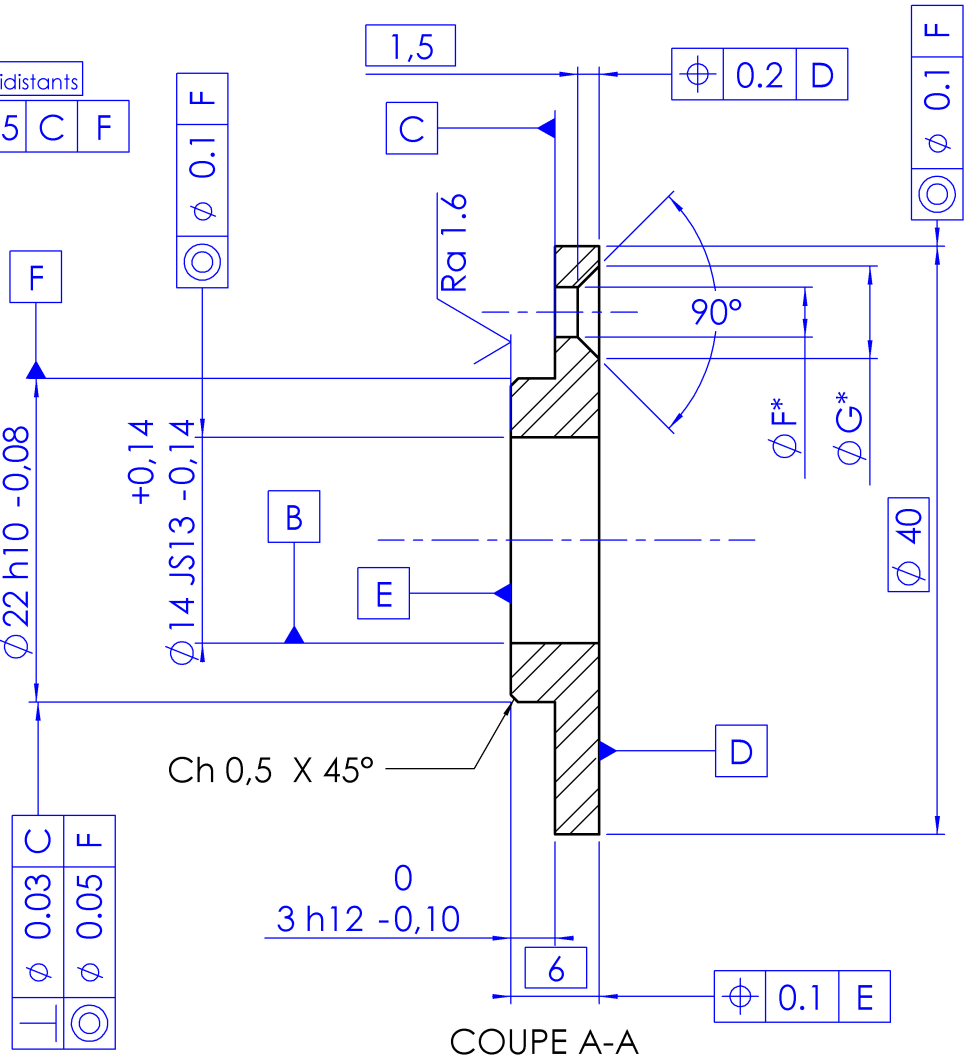

COUPE A-A

Ra 3.2

TOLERANCES GENERALES : ISO 2768 fK

* Nota:
Fraise à lamer pour vis F/90 M3

Avant trou ∅ = _ _ _ _

∅F = _ _ _ _

∅G = _ _ _ _

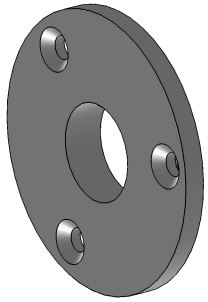

Echelle. 1:1

Rep	Nb	Désignation	Matière	Observation	Référence
15	2	**Blocage roulement gauche axe X**	2017A	.....	4215

Production Mécanique — LYCEE JEAN MONNET

Année 2011

Format : A4

Modification:

Ech. 2:1

Modification:

Dessiné par: MPK

Parabole motorisée

pour moteur STIRLING